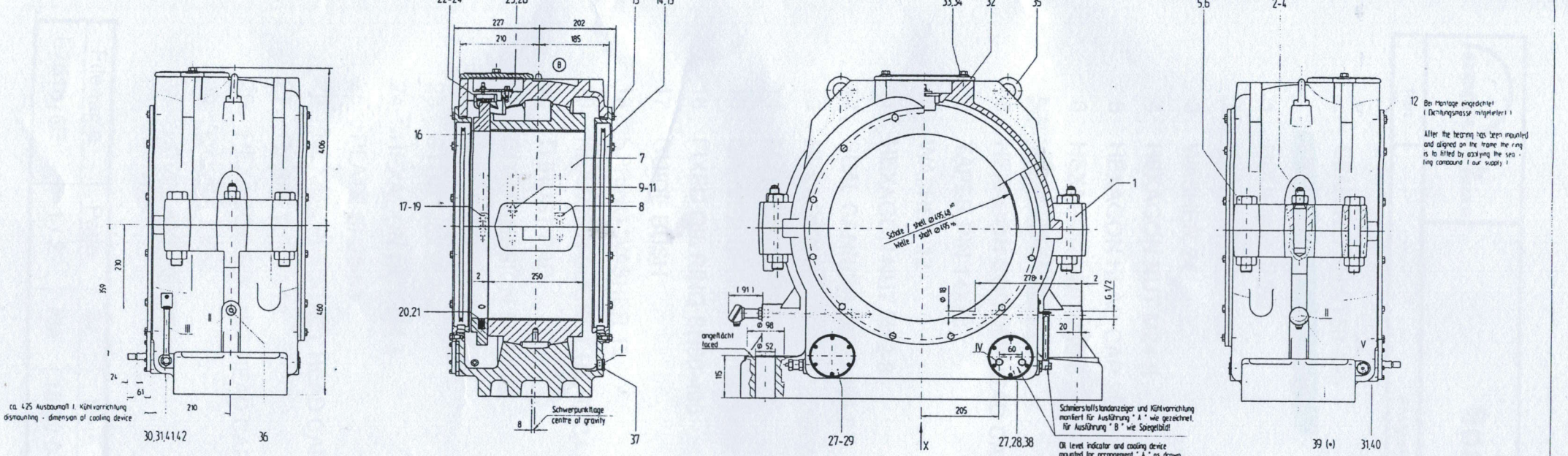

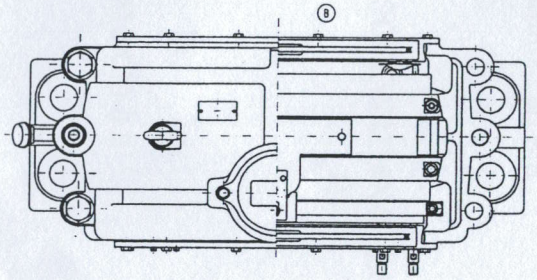

I	Schmierstoffablassschraube	G 3/4
II	Anschluss für Temperaturfühler	G 1/2
III	Schmierstoffstandanzeiger	
IV	Anschluss für Kühler	G 3/8
V	Anschluss für Schmierstoffsumpfthermometer	G 1/2

I	oil drain plug	BSP 3/4"
II	connection for thermosensor	BSP 1/2"
III	oil level gauge	
IV	connection for cooler	BSP 3/8"
V	connection for oil sump thermometer	BSP 1/2"

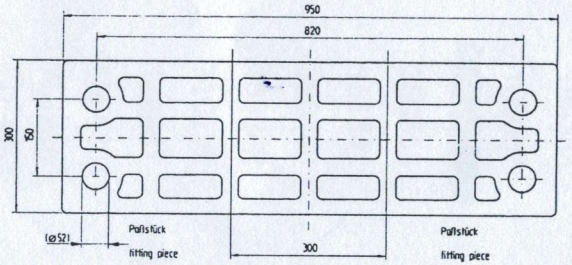

Bemerkungen / remarks

Gesamtgewicht ca. total weight appr.	700 Kg
Ölfüllung ca. oil capacity appr.	13 l
Kühlwasser ca. cooling water appr.	8 l/min
(•) PT100 - Alarmpunkt (•) PT100 - default value	75°c

BEARING SNWT50-495

Paßmaß		ob. Abmaß	unt. Abmaß
495.000	h6	0	-0.040
495.480	H7	+0.063	0

Datum	15.09.2003	Klz	
Geprüft	16.02.2004	Mi	
Ausgabe	1		
B	09.02.2004	Klz	
Änd. Std.	Bearb. Datum	Bearb.	

1:5 | A1 | 1 | 1

LAGER
SNWT50-495

RENK WERK HANNOVER

27109569 B